ԿՏՐՎԱԾՔ 1-1 Մ 1:20

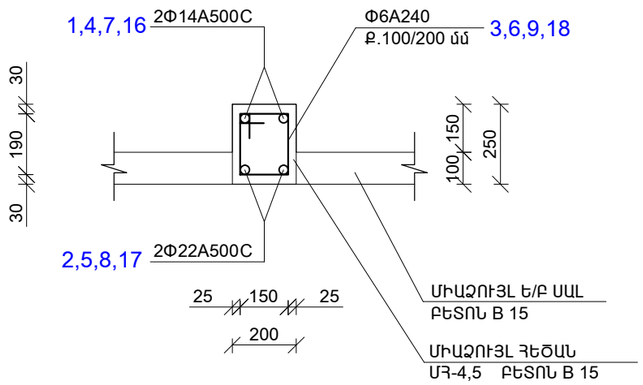

ԿՏՐՎԱԾՔ 2-2 Մ 1:20

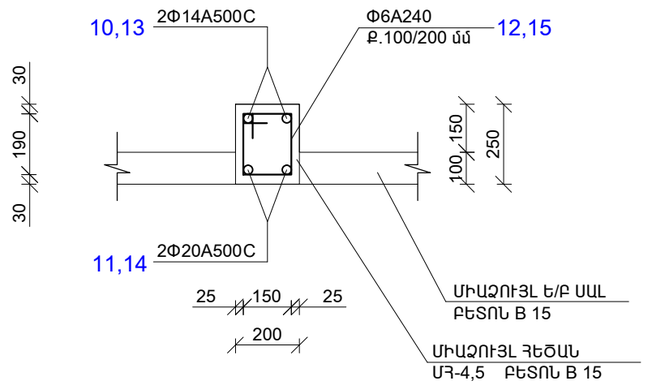

ՏԱՓՕՂԱԿԻ ԵՌԱԿՑՄԱՆ ՀԱՆԳՈՒՅՑ

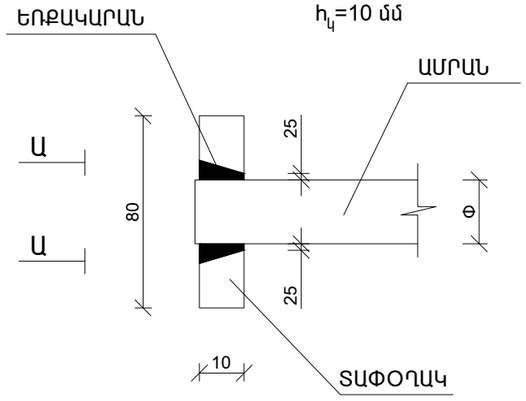

ՏԵՍՔ «Ա»

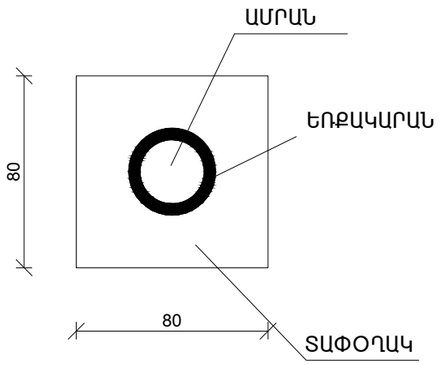

ՏԵՍՈՒՄ	Ա. ՄԱՍԼՅԱՆ		ԱԽԹԱԼԱՅԻ ԹԻՎ 2 ԴՊՐՈՑԻ ՎԵՐԱԿԱՌՈՒՑՈՒՄ			
ՆԿՏ	Ա. ՄԱՍԼՅԱՆ					
ՀԱԿԱՍԱՐԿՈՒ	Ա. ՄԱՍԼՅԱՆ			ՓՄԻԼ	ԹԻՎԸ	ԹԻՎԱՅԻ
				Ա	ՀՇՀ-	
			ՏԱՓՕՂԱԿԻ ԵՌԱԿՑՄԱՆ ՀԱՆԳՈՒՅՑ; ԿՏՐՎԱԾՔՆԵՐ 1 - 1, 2 - 2;	§þÆÜ Łøêäðî» êî ù. ï³Ý³ÓáñÑ		